iDuvan

Aluminium profiles of handrails and accessories catalogue

English Български Türkçe Română



Glass System GS Series



GS 10-01

Glass Channel System Above The Ground 15 Cm
Система за Остъкляване Върху Бетон 15 Cm
Zemin Üstü Cam Kanal Sistem (15 cm)
Sistem de Montarea Geamurilor Pe Beton 15 Cm



GS 10-02

Glass Channel System Above The Ground 20 cm
Система за Остъкляване Върху Бетон 20Cm
Zemin Üstü Cam Kanal Sistem (20 cm)
Sistem de Montarea Geamurilor Pe Beton 20Cm



GS 10-09

Glass Channel System Above The Ground 30 cm
Система за Остъкляване Върху Бетон 30Cm
Zemin Üstü Cam Kanal Sistem (30 cm)
Sistem de Montarea Geamurilor Pe Beton 30Cm



GS 10-03

Glass Channel System Side Installation 15 cm
Система за Остъкляване Страничен Монтаж 15 Cm
Alından Montaj Cam Kanal Sistem (15 cm)
Sistem de Montarea Geamurilor Montaj Lateral 15 Cm



GS 10-04

Glass Channel System Side Installation 20 cm
Система за Остъкляване Страничен Монтаж 20Cm
Alından Montaj Cam Kanal Sistem (20 cm)
Sistem de Montarea Geamurilor Montaj Lateral 20Cm



GS 10-13

Glass Channel System Side Installation 30 cm
Система за Остъкляване Страничен Монтаж 30Cm
Alından Montaj Cam Kanal Sistem (30 cm)
Sistem de Montarea Geamurilor Montaj Lateral 30cm

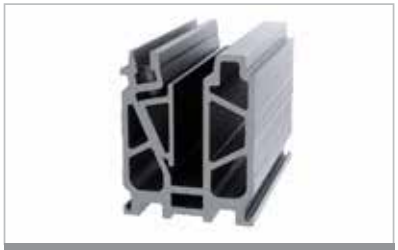

GS 10-05

Glass Channel System Under The Ground 15 cm
Система за Остъкляване в Бетон 15Cm
Zemin Altı Cam Kanal Sistem (15 cm)
Sistem de Montarea Geamurilorîn Beton 15Cm

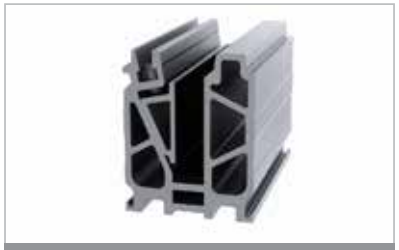

GS 10-06

Glass Channel System Under The Ground 20 cm
Система за Остъкляване в Бетон 20Cm
Zemin Altı Cam Kanal Sistem (20 cm)
Sistem de Montarea Geamurilorîn Beton 20cm



GS 10-11

Glass Channel System Under The Ground 30 cm
Система за Остъкляване в Бетон 30Cm
Zemin Altı Cam Kanal Sistem (30 cm)
Sistem de Montarea Geamurilorîn Beton 30Cm



GS 10-07

Glass Channel System Above The Ground 15 cm
Система за Остъкляване Върху Бетон 15Cm
Zemin Üstü Cam Kanal Sistem (15 cm)
Sistem de Montarea Geamurilor Pe Beton 15Cm



GS 10-08

Glass Channel System Above The Ground 20 cm
Система за Остъкляване Върху Бетон 20Cm
Zemin Üstü Cam Kanal Sistem (20 cm)
Sistem de Montarea Geamurilor Pe Beton 20Cm



GS 10-10

Glass Channel System Above The Ground 30 cm
Система за Остъкляване Върху Бетон 30 Cm
Zemin Üstü Cam Kanal Sistem (30 cm)
Sistem de Montarea Geamurilor Pe Beton 30Cm

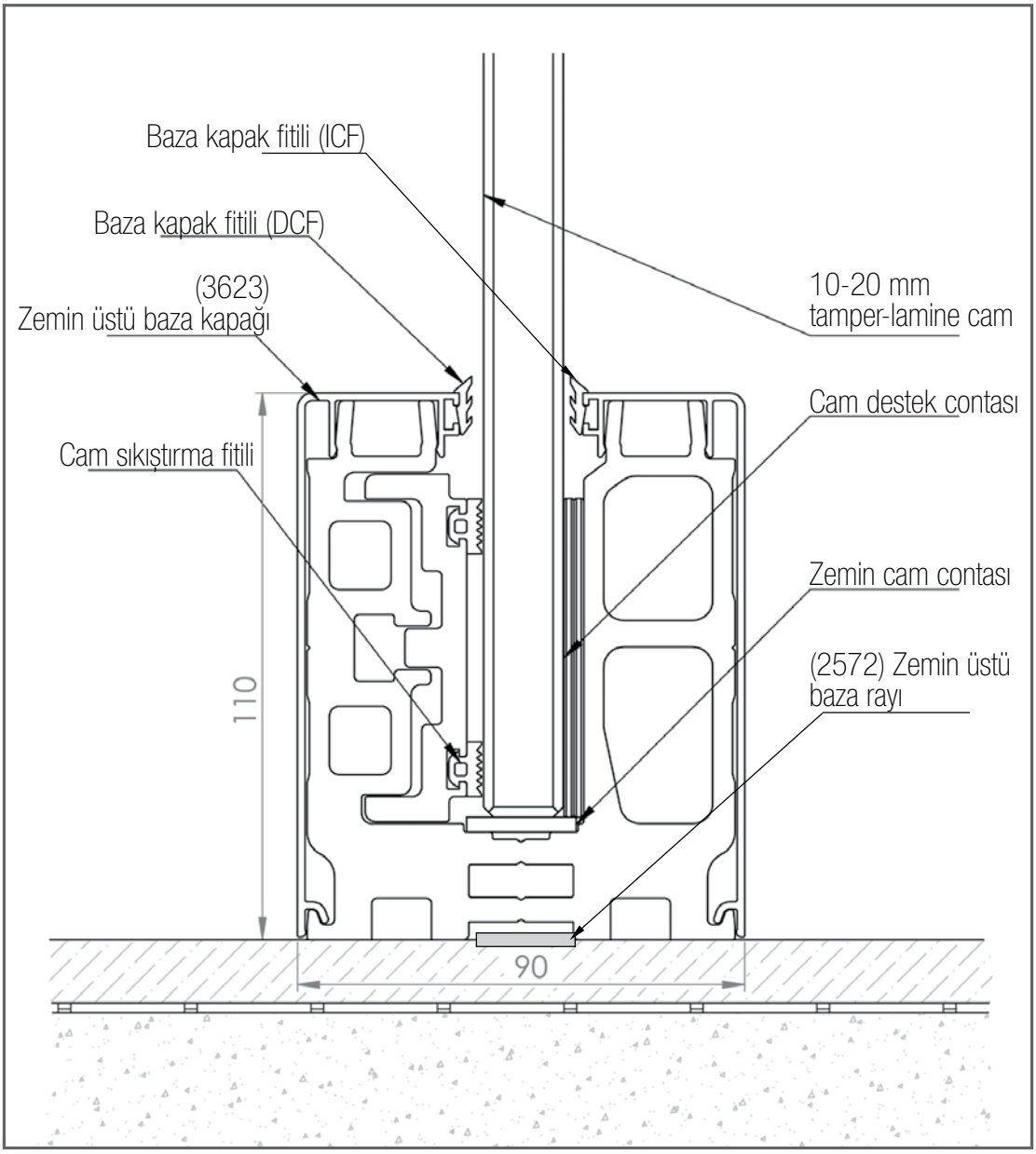



GS-3623

Above The Ground System Cover Profile

Тапа за Система за Остъкляване

Zemin Üstü Kapak Profili

Dop pentru Sistem de Montarea Geamurilor



GS-1402

Glass Channel System Plug

Тапа за Система за Остъкляване

Cam Kanal Sistem Tapası

Dop pentru Sistem de Montarea Geamurilor

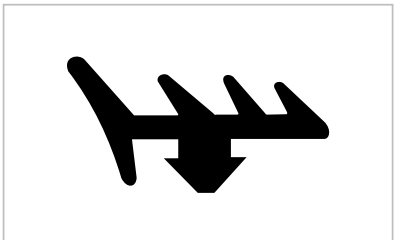

DCF-30

DCF 30 EPDM Conta

DCF 30 EPDM Уплътнение за Система за Остъкляване

DCF 30 EPDM Conta

Montarea Geamurilor

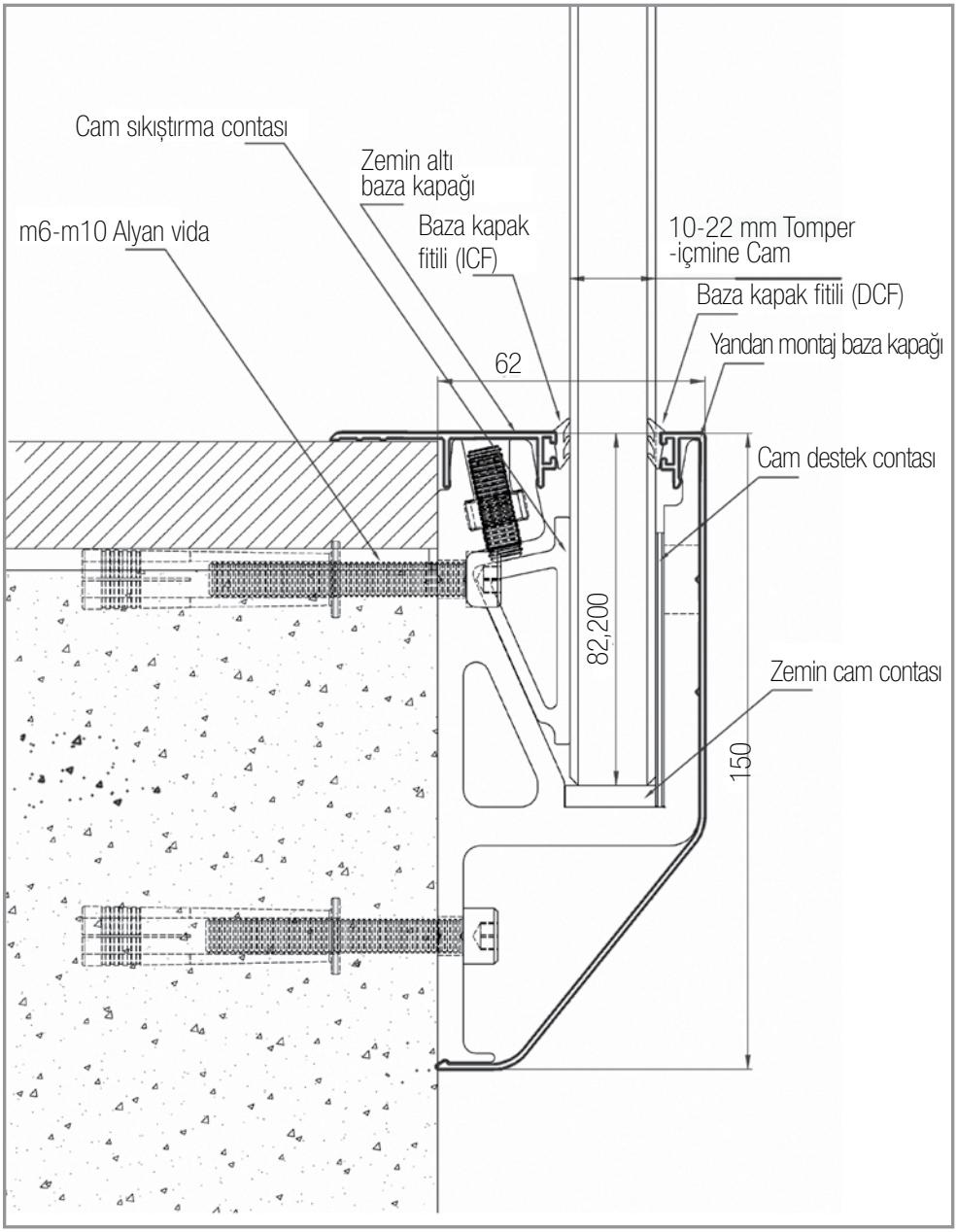



GS-3621

Under The Ground System Cover Profile

Капак за Система за Остъкляване в Бетон

Zemin Üstü Kapak Profili

Capac pentru Sistem de Montarea Geamurilorîn Beton



GS-6697

Side Installation Cover Profile

Капак за Система за Страничен Монтаж

Yandan Montaj Sistem Profil

Capac pentru Sistem de Montaj Lateral



GS-1403

Glass Channel System Side Plug

Тапа за Система за Страничен монтаж

Yandan Cam Kanal Sistem Tapası

Dop Pentru Sistem de Montaj Lateral

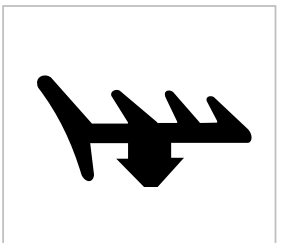

DCF-30

EPDM Conta 30

EPDM Conta 30 Тапа за Система за Страничен монтаж

DCF 30 EPDM Conta

Garnitura pentru Sistem de Montarea Geamurilor

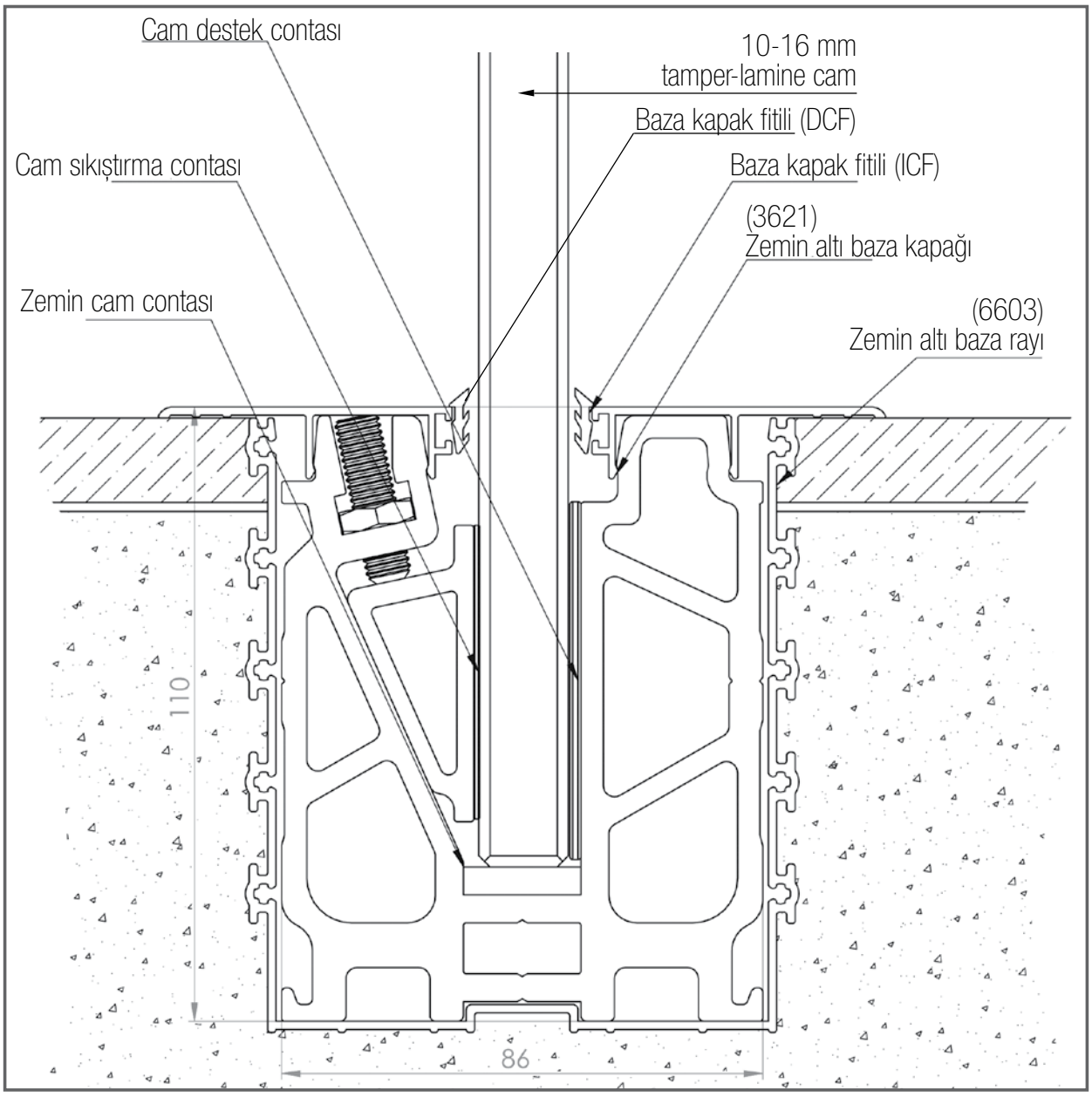



GS-1012

Under The Ground System Cover Profile As U letter

Профил за Система за Остъкляване в Бетон

Zemin Altı Kanal Ray Profili

pentru Sistem de Montarea Geamurilor în Beton



GS-3621

Underground System Cover Profile

Тапа за Система за Остъкляване в Бетон

Zemin Altı Kapak Profili

Dop pentru Sistem de Montarea Geamurilorîn Beton

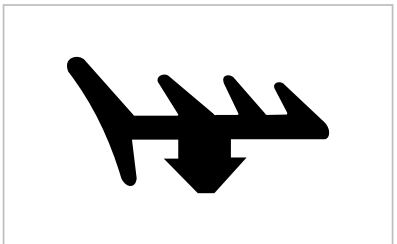

DCF-30

EPDM Conta 30

EPDM Conta 30 Тапа за Система за Страничен монтаж

DCF 30 EPDM Conta

Garnitura pentru Sistem de Montarea Geamurilor



GS 10-17

Glass Holder Above The Ground 10 mm
Стъклодържач Върху Бетон 10mm
Zemin Üstü Cam Tutamağı (10 mm)
Suport de Sticlă pe Beton 10mm



GS 10-18

Glass Holder Above The Ground 10 mm
Стъклодържач Върху Бетон 10mm
Zemin Üstü Cam Tutamağı (10 mm)
Suport de Sticlă pe Beton10mm



GS 10-19

Glass Holder Above The Ground 16 mm
Стъклодържач Върху Бетон 16mm
Zemin Üstü Cam Tutamağı (16 mm)
Suport de Sticlă pe Beton 16mm



GS-10-20

Glass Holder By Pull 16 mm-20 mm
Стъклодържач Pull 16-20мм
Pullu Cam Tutamağı 16 mm -20 mm
Suport De Sticlă Pull 16-20mm



GS-10-22

Glass Holder Above The Ground 16 mm- 20 mm
Стъклодържач Върху Бетон 16-20mm
Zemin Üstü Cam Tutamağı 16 mm -20 mm
Suport de Sticlă pe Beton 16-20mm



GS 10-23

Glass Holder Above The Ground 10 mm-12 mm
Стъклодържач Върху Бетон 10-12mm
Zemin Üstü Cam Tutamağı 10 mm-12 mm
Suport de Sticlă pe Beton 10-12mm



GS 10-24

Glass Holder Above The Ground 16 mm-20 mm
Стъклодържач Върху Бетон 16-20mm
Zemin Üstü Cam Tutamağı 16 mm-20 mm
Suport de Sticlă pe Beton 16-20mm



GS 10-25

Glass Holder Above The Ground 10 mm-12 mm
Стъклодържач Върху Бетон 10-12mm
Zemin Üstü Cam Tutamağı 10 mm-12 mm
Suport de Sticlă pe Beton 10-12mm



GS 10-26

Side Mount Glass Holder (10mm)
Стъклодържач за Челен Монтаж 10mm
Alından Montaj Cam Ayağı (10 mm)
Suport de Sticlă pentru Montaj Frontal 10mm



GS 10-27

Side Mount Glass Holder (16mm)
Стъклодържач за Челен Монтаж 16mm
Alından Montaj Cam Ayağı (16 mm)
Suport de Sticlă pentru Montaj Frontal 16mm

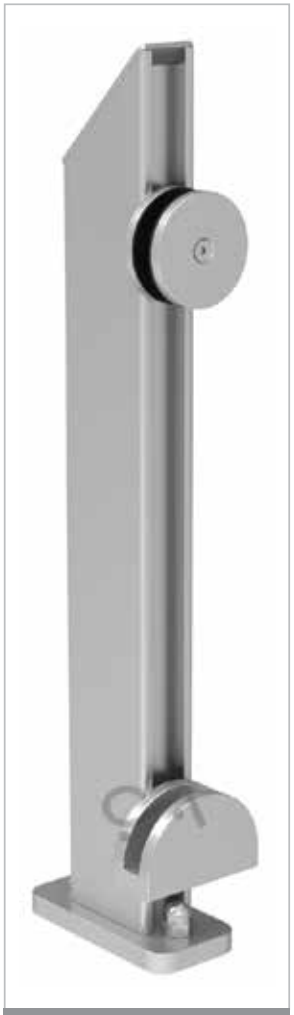

GS 10-32

Lama Stand Glass Holder Above The Ground Installation

Колона за стъкло

Kutu Lama Üsten Montaj Cam Ayağı

Coloana Pentru Sticlă

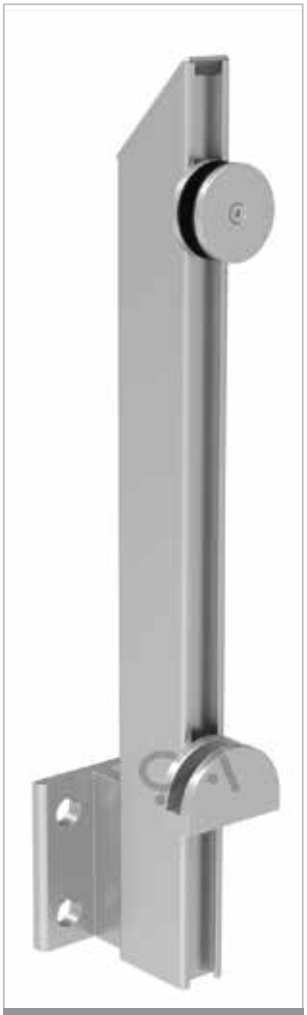

GS 10-33

Lama Stand Glass Holder Side Installation

колона за стъкло (страничен монтаж)

Kutu Lama Yandan Montaj Cam Ayağı

Coloana Pentru Sticlă (Montaj Lateral)



GS 10-28

Glass Bottom Connection 10mm

стъклодържач със стационарна люлка

Cam Dibi Bağlantı (10 mm)

Suport Pentru Sticlă Cu Leagăn Staționar



GS 10-29

Glass Bottom Connection With Joint 10 mm

стъклодържач с раздвижена люлка

Mafsallı Cam Dibi Bağlantı (10 mm)

Suport Pentru Sticlă Cu Leagăn Reglabil



GS 10-34

Glass Jointing 16 mm

връзка за стъкло 16мм

16 mm Cam Birleştirici

Conexiune Pentru Sticlă De 16Mm



GS 10-35

Glass Bottom Connection Long 10 mm

стъклодържач 10мм със стационарна люлка (дълга)

Cam Dibi Bağlantı Uzun 10 cm

Suport Pentru Sticlă 10 Mm Cu Leagăn Staționar (Lung)

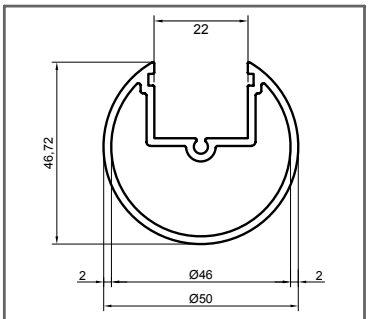

GS3809

Profil no.	Ağırlık (kg/m)	Dış Çevre (mm)
3809	1.050	208.2

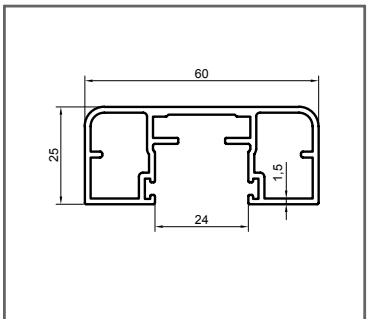

GS6610

Profil no.	Ağırlık (kg/m)	Dış Çevre (mm)
6610	0.887	254.4

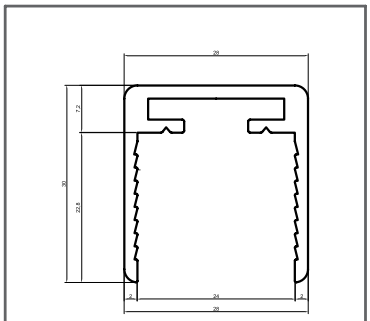

GS7311

Profil no.	Ağırlık (kg/m)	Dış Çevre (mm)
7311	0.585	198.9

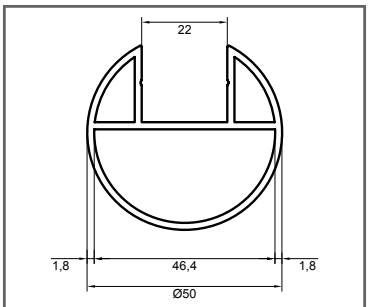

GS4163

Profil no.	Ağırlık (kg/m)	Dış Çevre (mm)
4163	1.020	195.6



GS3623

Profil no.	Ağırlık (kg/m)	Dış Çevre (mm)
3623		

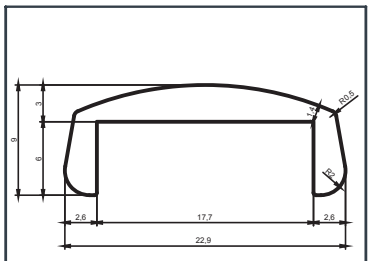

GS8791

Profil no.	Ağırlık (kg/m)	Dış Çevre (mm)
8791	0.206	68.5

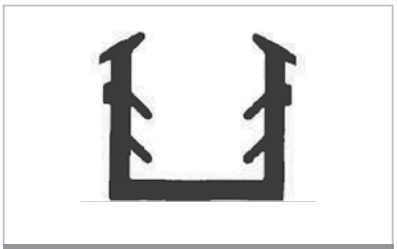

GS 10-14

16 Mm EPDM Conta For Glass Profile
Уплътнение за Система за Остъкляване
16 mm Cam Profil Fitili
Garnitura pentru Sistem de Montarea Geamurilor 16mm



GS 10-30

30x28 mm Profile Tap
Тапа за 30x28
30x28 Profil Tapası
Dop Pentru 30x28



GS 10-31

30x28 mm Soldered Corner 90˚
90˚ Запоено Коляно за 30x28
30x28 90˚ Kaynaklı Köşe
90˚ Cot sudat pentru 30x28



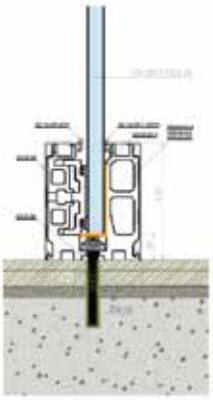

Type A

The Glass Balustrade

Glass H. Max 110 cm
With 10+10+0,76/1,52 glass
Weight volume 300 kg/linear meter
Availability for partial using (15 cm/20 cm)
Easy installation
Clamp cover with anodize finishing and RAL colour options
Certificated system

Cam yüksekliği max 110 cm
Max cam kalınlığı 10+10+0,76/1,52
Yük kapasitesi 300 kg/metre
Parçalar halinde kullanabilme (15 cm/20 cm)
Montaj kolaylığı
Eloksal ve RAL renk seçenekleri
Sertifikalı onaylı ürün

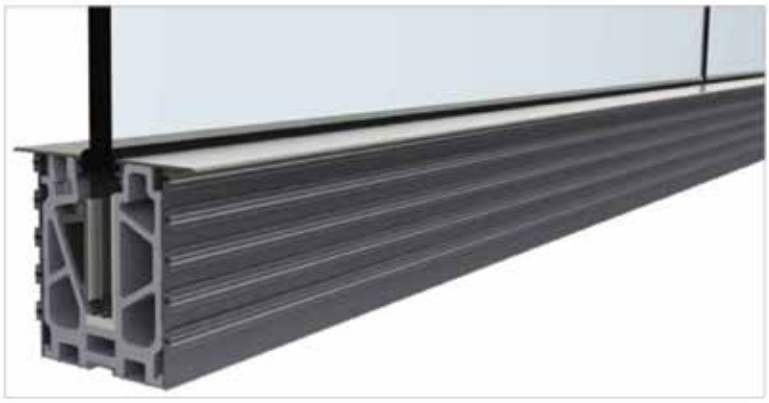

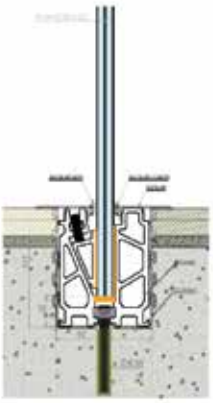

Type B

The Glass Balustrade

Glass H. Max 110 cm
With 8+8+0,76/1,52 glass
Weight volume 300 kg/linear meter
Availability for partial using (15 cm/20 cm)
Easy installation
Clamp cover with anodize finishing and RAL colour options
Certificated system

Cam yüksekliği max 110 cm
Max cam kalınlığı 8+8+0,76/1,52
Yük kapasitesi 300 kg/metre
Parçalar halinde kullanabilme (15 cm/20 cm)
Montaj kolaylığı
Eloksal ve RAL renk seçenekleri
Sertifikalı onaylı ürün



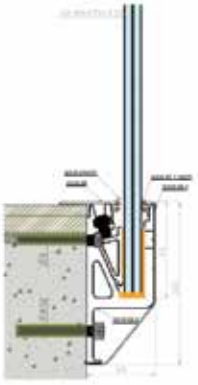

Type C

The Glass Balustrade

Glass H. Max 110 cm
With 10+10+0,76/1,52 glass
Weight volume 300 kg/linear meter
Availability for partial using (15 cm/20 cm)
Easy installation
Clamp cover with anodize finishing and RAL colour options
Certificated system

Cam yüksekliği max 110 cm
Max cam kalınlığı 10+10+0,76/1,52
Yük kapasitesi 300 kg/metre
15-20 cm parça olarak kullanabilme
Montaj kolaylığı
Eloksal ve RAL renk seçenekleri
Sertifikalı onaylı ürün



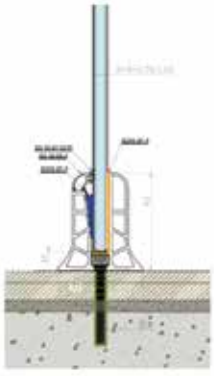

Type F

The Glass Balustrade

Glass H. Max 100 cm
With 6+6+0,76/1,52 glass
Weight volume 150 kg/linear meter
Line profile system
Easy installation
With anodize finishing and RAL colour options
Certificated system

Cam yüksekliği max 100 cm
Max cam kalınlığı 6+6+0,76/1,52
Yük kapasitesi 150 kg/metre
Boy profili olarak kullanabilme
Montaj kolaylığı
Eloksal ve RAL renk seçenekleri
Sertifikalı onaylı ürün



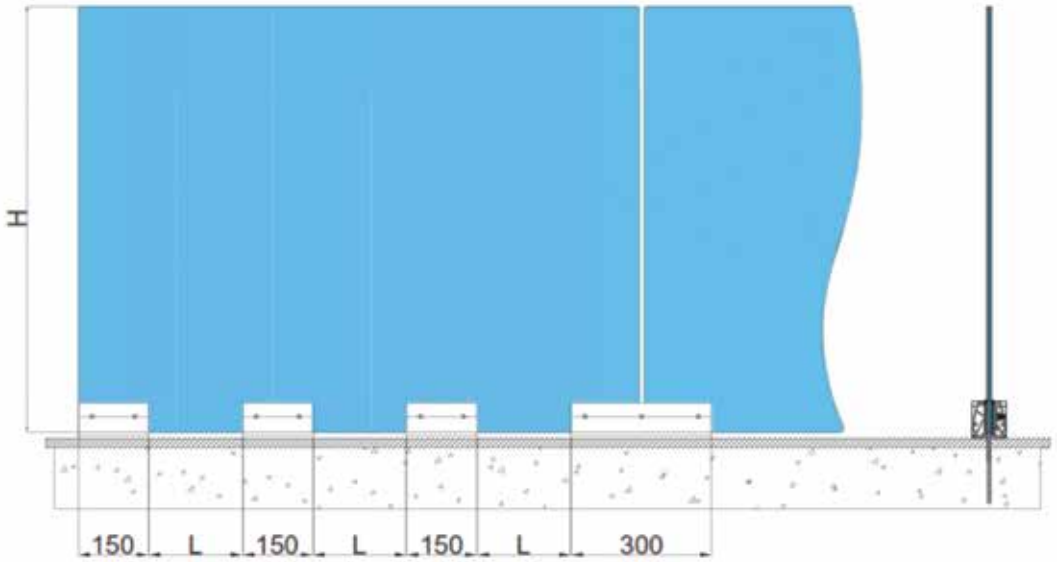

Cam Yüksekliği/H Glass Height/H Hauteur Verre/H	Kalınlık (mm) Thickness (mm) Epaisseur (mm)	L
0-599 mm	(5+1,52+5),(6+1,52+6)	400 mm
600-899 mm	(5+1,52+5),(6+1,52+6)	350 mm
900-1099 mm	(5+1,52+5),(6+1,52+6)	250 mm
1100-1200 mm	(5+1,52+5),(6+1,52+6)	200 mm



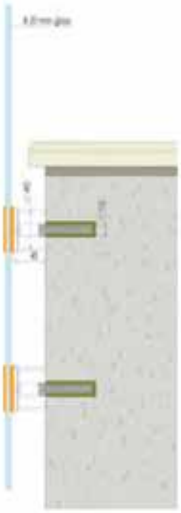

Type M

The Glass Balustrade

Glass H. Max 110 cm
With 10-20 mm glass
Class 100 kg/linear meter
Set part system
Easy installation
With anodize finishing and RAL colour options
Certificate system

Cam yüksekliği max 110 cm
Max cam kalınlığı 10-20 mm
Yük kapasitesi 100 kg/metre
Set olarak kullanabilme
Montaj kolaylığı
Eloksal ve RAL renk seçenekleri

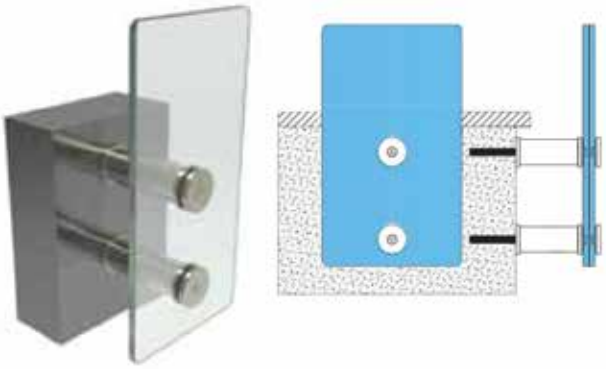

Cam Yüksekliği/H Glass Height/H Hauteur Verre/H	Kalınlık (mm) Thickness (mm) Epaisseur (mm)	L
0-599 mm	(5+1,52+5),(6+1,52+6)	1150 mm
	(8+1,52+8),(10+1,52+10)	1250 mm
600-899 mm	(5+1,52+5),(6+1,52+6)	1100 mm
	(8+1,52+8),(10+1,52+10)	1200 mm
900-1099 mm	(5+1,52+5),(6+1,52+6)	1000 mm
	(8+1,52+8),(10+1,52+10)	1100 mm
1100-1200 mm	(5+1,52+5),(6+1,52+6)	900 mm
	(8+1,52+8),(10+1,52+10)	1000 mm



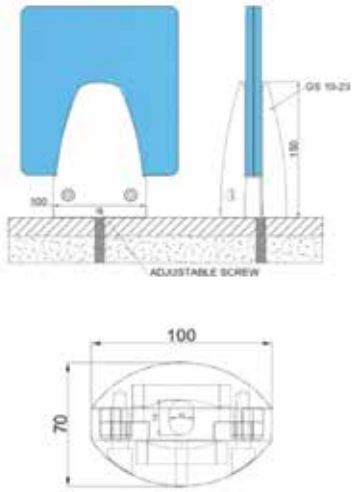





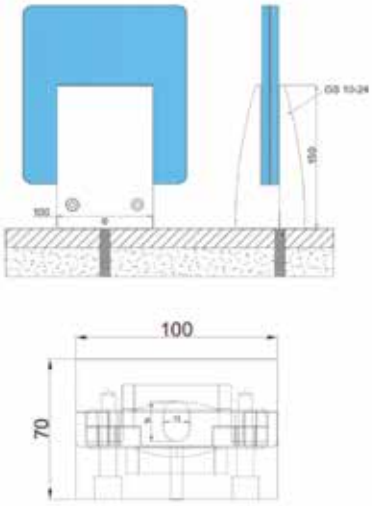







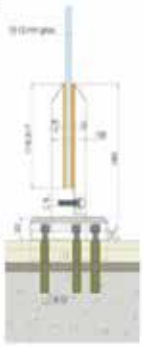

Type G

The Glass Balustrade

Glass H. Max 110 cm
With 10-12 mm glass
Glass 150 kg/linear meter
Set part system
Easy installation
With anodize finishing and RAL colour options





Type I

The Glass Balustrade

Glass H. Max 110 cm
With 10-12 mm glass
Class 150 kg/linear meter
Set part system
Easy installation
With anodize finishing and RAL colour options

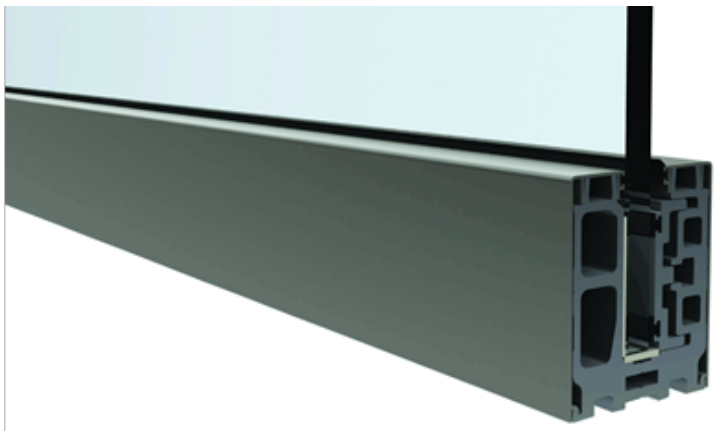

iDuvan

www.iDuvan.com