iDuvan

Aluminium profiles of handrails and accessories catalogue



English Български Türkçe Română

Square System Railing

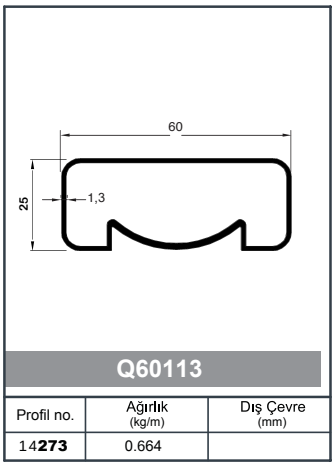

Q60113

Profil no.	Ağırlık (kg/m)	Dış Çevre (mm)
14**273**	0.664	

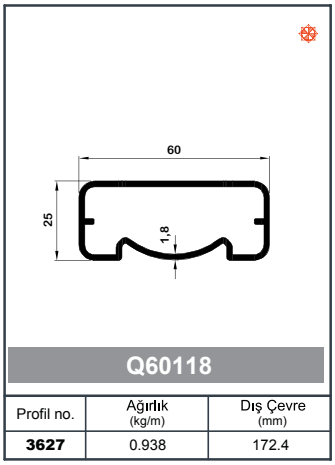

Q60118

Profil no.	Ağırlık (kg/m)	Dış Çevre (mm)
3627	0.938	172.4

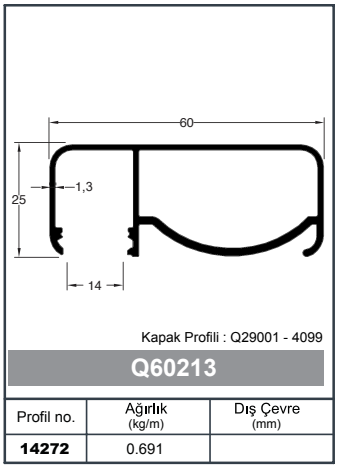

Kapak Profili : Q29001 - 4099

Q60213

Profil no.	Ağırlık (kg/m)	Dış Çevre (mm)
14272	0.691	

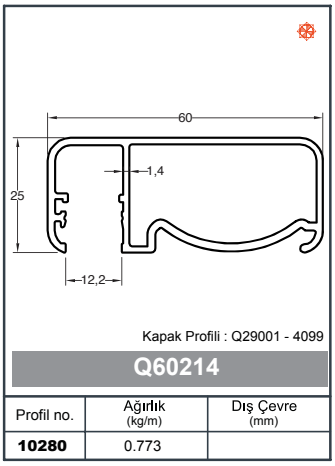

Kapak Profili : Q29001 - 4099

Q60214

Profil no.	Ağırlık (kg/m)	Dış Çevre (mm)
10280	0.773	

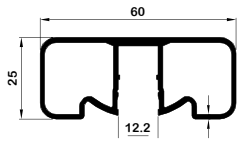

Q60316

Profil no.	Ağırlık (kg/m)	Dış Çevre (mm)
10281	0.847	

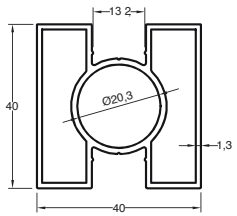

Kapak Profili : Q49001 - 7301

Q40113

Profil no.	Ağırlık (kg/m)	Dış Çevre (mm)
7113	0.869	

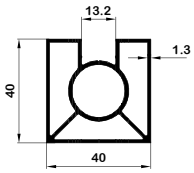

Kapak Profili : Q49001 - 7301

Q40213

Profil no.	Ağırlık (kg/m)	Dış Çevre (mm)
7115	0.945	

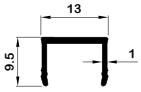

Q49001

	Ağırlık (kg/m)	Dış Çevre (mm)
7301	0.087	

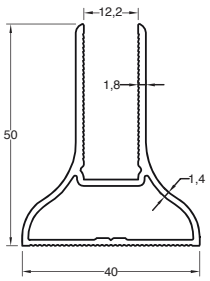

Q53118

Profil no.	Ağırlık (kg/m)	Dış Çevre (mm)
10279	0.687	

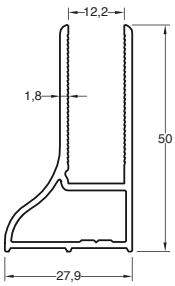

Q54218

Profil no.	Ağırlık (kg/m)	Dış Çevre (mm)
10278	0.625	

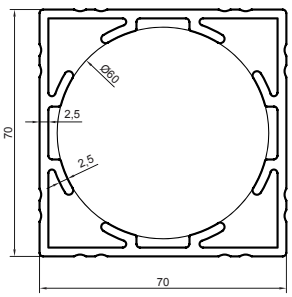

Q70225

Profil no.	Ağırlık (kg/m)	Dış Çevre (mm)
4117	2.437	281.3

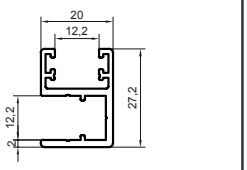

Kapak Profili : Q29001 - 4099

Q20120

Profil no.	Ağırlık (kg/m)	Dış Çevre (mm)
4097	0.420	185

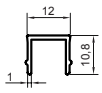

Q29001

Profil no.	Ağırlık (kg/m)	Dış Çevre (mm)
4099	0.094	64.4

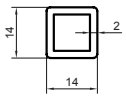

Q14120

Profil no.	Ağırlık (kg/m)	Dış Çevre (mm)
1409	0.258	54.3

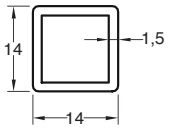

Q14115

Profil no.	Ağırlık (kg/m)	Dış Çevre (mm)
9698	0.201	

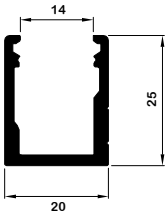

Kapak Profili : Q29002-5992

Q20218

Profil no.	Ağırlık (kg/m)	Dış Çevre (mm)
13137	0.397	

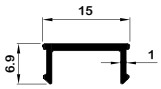

Q29002

Profil no.	Ağırlık (kg/m)	Dış Çevre (mm)
5992	0.080	

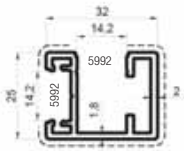

Kapak Profili : Q29002-5992

Q32120

Profil no.	Ağırlık (kg/m)	Dış Çevre (mm)
5990	0.571	

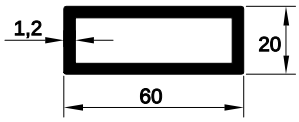

200601

Profil no.	Ağırlık (kg/m)	Dış Çevre (mm)
411	0.504	

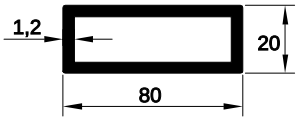

200801

Profil no.	Ağırlık (kg/m)	Dış Çevre (mm)
406	0.635	

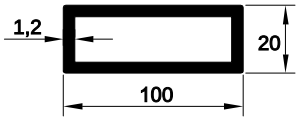

201001

Profil no.	Ağırlık (kg/m)	Dış Çevre (mm)
2204	0.765	



Q1011

14x14 Profile Plug
Тапа за 14x14
14x14 Profil Tapası
Dop Pentru 14x14



Q1020

90˚ Elbow For 14x14 Profile
Коляно за 14x14 90°
14 x14 Dirsek 90°
Cot Pentru 14x14 90°



Q1021

135˚ Elbow For 14x14 Profile
Коляно за 14x14 135°
14x14 Dirsek 135°
Cot Pentru 14x14 135°



Q1022

Adjustable Elbow For 14x14 Profile
Раздвижено Коляно За 14x14
14x14 Çok Açılı Dirsek
Cot Reglabil Pentru 14x14



Q1023

Adjustable Elbow For 14X14 Profile (One Side)
Раздвижено Коляно За 14x14
14x14 Hareketli Dirsek
Cot Reglabil Pentru 14x14



Q1024

Adjustable Elbow For 14x14 Profile (Double)
Раздвижено Коляно за 14x14
14x14 İkili Hareketli Dirsek
Cot Reglabil Pentru 14x14



Q1030

14x14 Profile Ring
Гривна за 14x14
14x14 Profil Bileziği
Inel Pentru 14x14



Q1043

14x14 Square Crossbar Holder
Струнодържач За 14x14
14x14 Kare Tutamak
Suport De Coarde Pentru 14x14



Q1481

14x14 mm Jointing For Profile
Връзка за 14x14
14x14 Kare Birleştirme Profili
Conexiune Pentru 14x14



Q2011

20x27 Profile Plug-Stopper
Тапа з 20x27
20x27 Profil Tapası
Dop Pentru 20x27



Q2054

20x27 Soldered Corner 90˚
90˚ Запоено Коляно За 20x27
20x27 90˚ Kaynaklı Köşe
90° Cot sudat pentru 20x27



Q2055

135˚ Soldered Corner for 20x27
135˚ Запоено Коляно за 20x27
20x27 135˚ Kaynaklı Köşe
135° Cot sudat pentru 20x27



Q3011

32x25 Profile Plug
Тапа За 32x25
32x25 Profil Tapası
Dop Pentru 32x25



Q3054

90˚ Soldered Corner for 32x25
90˚ Запоено Коляно за 32x25
32x25 90˚ Kaynaklı Köşe
Suport De Sticlă Cu Capac 8 mm



Q3055

135˚ Soldered Corner for 32x25
135° Запоено Коляно за 32x25
32x25 135˚ Kaynaklı Köşe
135°Cot sudat pentru 32x25



Q3056

Adjustable Elbow for 32x25 Profile
Раздвижено Коляно За 32x25
32x25 Profil Dirseği
Cot Reglabil Pentru 32x25



Q3060

32x25 Profile Flange
Гривна За 32x25
32x25 Profil Flanşı
Inel Pentru 32x25



Q3062

32x25 Profile Connection
Връзка за 32x25
32x25 Profil Bağlantısı
Legătură pentru 32x25



Q4000

40x40 mm Strut Flange
Подов Фланец За 40x40
40x40 Dikme Flanşı
Flanşa Pardoseală Pentru 40x40



Q4001

40x40 mm Strut Flange With Steps
Фланец 40x40 За Наклон
40x40 Dereceli Dikme Flanşı
Flanşa 40x40 Pentru Înclinare


CA-048

Q4003

40x40 mm Flange / Rosette Screwed In Outside
Подов/Стенен Фланец За 40x40
40x40 Dıştan Vidalı Flanş
Flanșa Pardoseală Pentru 40x40


CA-050

Q4040

40x40 Mm Joint Set
Подвижна Люлка За 40x40 Към Ø50
40x40 Mafsal Takımı
Leagăn Mobil Pentru 40x40 La Ø50


CA-056

Q4045

40x40 mm Straight Joint Set
Подвижна Люлка За Квадратен Профил
40x40 Düz Mafsal Takımı
Leagăn mobil pentru profil pătrat


CA-055

Q4050

40x40 mm Strut Plug
Тапа За 40x40
40x40 Dikme Tapası
Dop Pentru 40x40


CA-057

Q4053

40x40 mm Decorative Plug
Декоративна Тапа За 40x40
40x40 Dekorlu Tapa
Dop Decorativ Pentru 40x40


CA-085

Q5000

25x60 Mm Profile Wall Flange
Стенен Фланец За 25x60
25x60 Profil Duvar Flanşı
Flanșă Perete Pentru 25x60


CA-089

Q5001

25x60 mm Glass Channel Wall Flange
Стенен Фланец За Стъкло 25x60
25x60 Cam Kanallı Duvar Flanş
Flanșă Perete De Sticlă Pentru 25x60


CA-087

Q5010

25x60 mm Connection For Main Profile
Раздвижено Коляно 25x60 За Балюстра
25x60 Baba Bağlantısı
Cot Reglabil 25x60 Pentru Balustradă


CA-087/A

Q5011

25x60 mm Connection For Main Profile With Ring
Раздвижено Коляно 25x60 За Балюстра С Гривни
25x60 Baba Bağlantısı Bilezikli
Cot Reglabil 25x60 Pentru Balustradă Cu Inele


CA-042

Q5032

50 mm Straight Joint Set
Подвижна Люлка За Квадратен Профил
50'lik Düz Mafsal Takımı
romence


CA-071

Q5039

Glass Channel Profile Corner Connection 90˚
90˚ Коляно За Профил С Канал За Стъкло
Cam Kanallı Profil Dirseği 90˚
90˚Cot Reglabil Pentru Profil Cu Canal Pentru Sticlă


CA-072

Q5040

Glass Channel Profile Corner Connection-Movemen
Раздвижено Коляно За Профил С Канал За Стъкло
Cam Kanallı Profil Dirseği
Cot Reglabil Pentru Profil Cu Canal Pentru Sticlă

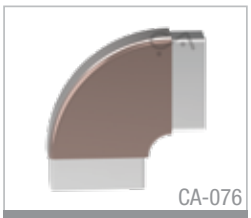
CA-076

Q5041

25x60 mm Elbow With Support 90˚
90˚ Коляно За 25x60
25x60 90˚ Takozlu Dirsek
90° Cot Pentru 32X70


CA-078

Q5042

25x60 Soldered Corner 90˚
90˚Запоено Коляно За 25x60
25x60 90˚ Kaynaklı Köşe
Cot sudat pentru 25x60


CA-077

Q5043

25x60 mm Soldered Corner 135˚
135˚Запоено Коляно За 25x60
25x60 135˚ Kaynaklı Köşe
135˚ Cot sudat pentru 25x60


CA-079

Q5046

25x60 Mm Three Opening Elbow
Тройно Раздвижено Коляно За 25x60
25x60 Üç Açılı Dirsek
Cot Reglabil Triplu pentru 25x60


CA-079/A

Q5047

25x60 mm Three Opening Elbow With Ring
Тройно Раздвижено Коляно С Гривни За 25x60
25x60 Üç Açılı Dirsek Bilezikli
Cot Reglabil Triplu pentru 32x70 Cu Inele


CA-080

Q5048

25x60 mm Dual Opening Elbow
Двойно Раздвижено Коляно За 25x60
25x60 İki Açılı Dirsek
Cot Reglabil Dublu Pentru 25x60


CA-080/A

Q5049

25x60 mm Dual Opening Elbow With Ring
Двойно Раздвижено Коляно С Гривни За 25x60
25x60 İki Açılı Dirsek Bilezikli
Cot Reglabil Dublu Pentru 25x60 Cu Inele


CA-084

Q5051

25x60 mm Vertical Opening Elbow
Вертикално Раздвижено Коляно За 25x60
25x60 Dik Açılı Dirsek
Cot Reglabil Vertical Pentru 32x70



Q5052

25x60 mm Vertical Angled Elbow With Ring
Вертикално Раздвижено Коляно 25x60 С Гривни
25x60 Dik Açılı Dirsek Bilezikli
Cot Reglabil Vertical Pentru 25x60 Cu Inele



Q5056

25x60 mm Movable Elbow
Раздвижено Коляно За 25x60
25x60 Hareketli Dirsek
Cot Reglabil Pentru 25X60



Q5057

25x60 mm Elbow With Joint
Т-Образно Раздвижено Коляно За 25x60
25x60 Mafsallı Dirsek
Cot Reglabil În Forma De T Pentru 25x60



Q5058

50 mm Elbow With Joint And Square Shape Down
Т-Образно Раздвижено Коляно За 40x40 към
50'lik Mafsallı Dirsek Altı Kare
Cot Reglabil În Forma De T Pentru 40x40 La Ø50



Q5060

25x60 mm Profile Ring
Гривна За 25x60
25x60 Profil Bileziği
Inel Pentru 25x60



Q5070

25x60 mm Glass Channel Profile Tap
Тапа За Профил 25x60
25x60 Cam Kanallı Profil Tapası
Dop Pentru 25x60



Q5078

70x70 mm Profile Plug - Stopper
Тапа за 70x70
70x70 Profil Tapası
Dop Pentru 70x70



Q5500

70x70 Mm Profile Flange
Декоративен Фланец За 70x70
70x70 Profil Flanşı
Flanșa Decorativă Pentru 70x70



Q5510

70x70 Mm Decorative Plug
Декоративна Тапа за 70x70
70x70 Dekorlu Tapa
Dop Decorativ Pentru 70x70



Q5511

70x70 mm Crystal Decorative Plug
Декоративна тапа за 70x70 (кристал)
70x70 Kristal Dekorlu Tapa
70x70 Kristal Dop Decorativ



Q5515

70 mm Bottom Cover For Decorative Plug
Капак За Декоративна Тапа 70x70
70'lik Topuz Altı Kapak
Capac De Dop Decorativ 70x70



Q7055

Straight Glass Holder
Стъклодържач за 40x40
Düz Cam Tutamağı
Suport De Sticlă Pentru 40x40



Q7056

Glass Holder 8 mm With Cover
стъклодържач с капак 8мм
Kapaklı Cam Tutamağı 8 mm
Suport De Sticlă Cu Capac 8mm



Q7057

Glass Holder 10 mm With Cover
Стъклодържач с Капак 10мм
Kapaklı Cam Tutamağı 10 mm
Suport De Sticlă Cu Capac 10 mm



Q7058

Glass Holder 4 cm 10 mm With Cover
Стъклодържач с Капак 4cm 10мм
Kapaklı Cam Tutamağı 4 cm 10 mm
Suport De Sticlă Cu Capac 4cm 10mm



Q7107

40x40 mm Square Connection as (T) Letter
Т-образна Връзка За 40x40
40x40 Kare T Bağlantı
Legătura în forma de T pentru 40X40



Q7177

40x40 mm Accessory For Side Connection
Конзола За Страничен Монтаж За 40x40
40x40 Yandan Bağlantı Aparatı
Consola Montare Laterală Pentru 40x40



Q7205

40x40 mm Decorative Connection
Стационарна Люлка За 40x40 Към Ø50
40x40 Dekorlu Kurt Ağzı
Leagăn Staționar Pentru 40x40 La Ø50



Q7206

40x40 mm Decorative Connection
Стационарна Люлка За 40x40 Към Ø50
40x40 Dekorlu Kurt Ağzı
Leagăn Staționar Pentru 40x40 La Ø50



Q7280

Laundry Hanger
ростор
Çamaşır Askılık
Spațiu



7300

Anchor Bar 20 cm
Анкер- 20 cm
Ankraj Demiri 20cm
Scoabă - 20 cm



7308

40 mm Hollow Anchor Bar 20 cm
Анкер- 20cm КУХ
40'lık Ankraj Demiri Boş 20 cm
Scoabă - 20 cm Goală



7330

40 mm Anchor 30 cm
Анкер- 30cm
40'lık Ankraj Demiri 30 cm
Scoabă - 30 cm



7338

40 mm Hollow Anchor Bar 30 cm
40'lık Ankraj Demiri Boş 30 cm
40'lık Ankraj Demiri Boş 30 cm
Scoabă - 30 Cm Goală

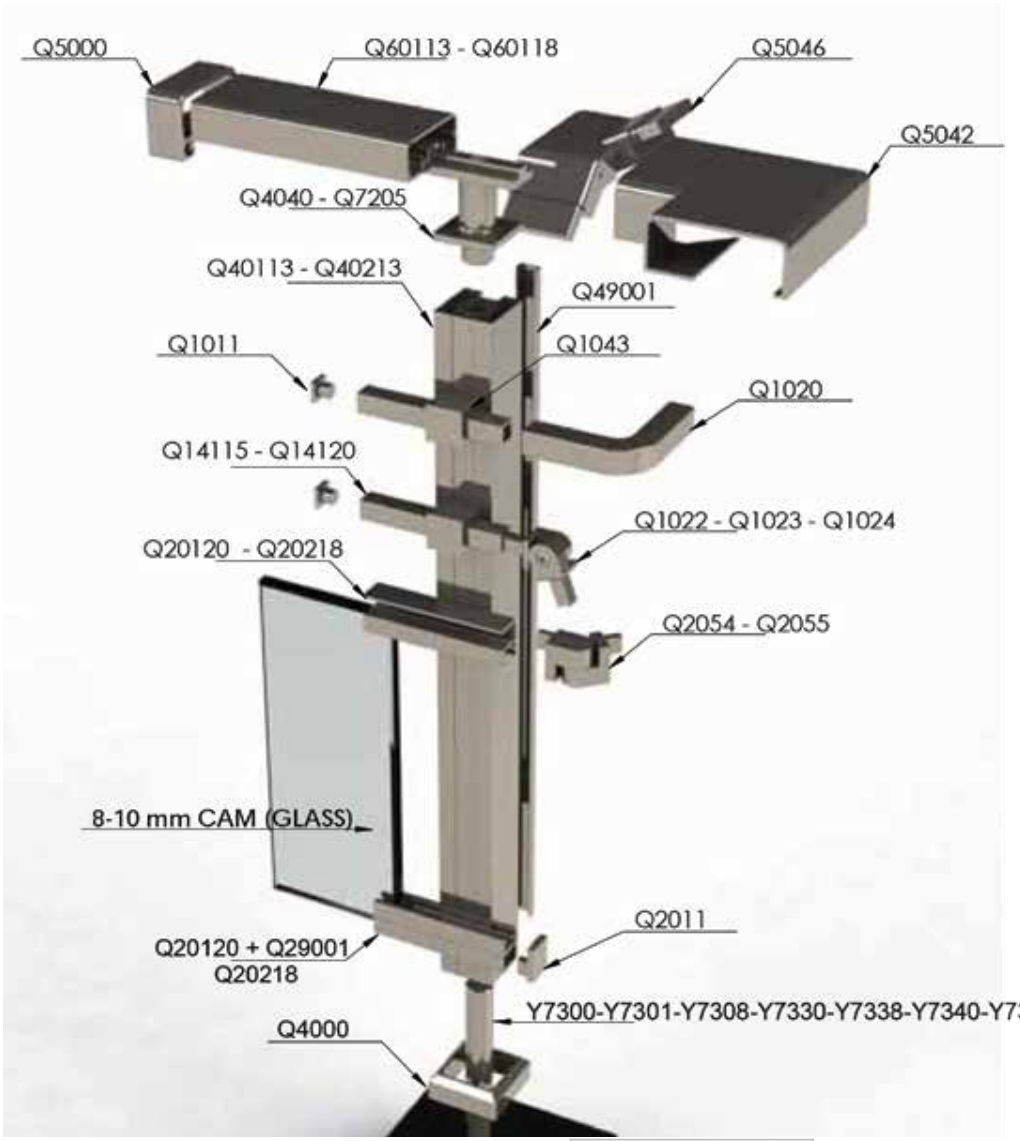



7340

40 mm Anchor Bar 40 cm
Анкер- 40cm
40'lık Ankraj Demiri 40 cm
Scoabă - 40 cm



7348

40 mm Hollow Anchor Bar 40 cm
40'lık Ankraj Demiri Boş 40 cm
40'lık Ankraj Demiri Boş 40 cm
Scoabă - 40 Cm Goală



7355

300 ml EMS Epoxy (Dubell Brand)
двукомпонентно лепило (течен анкер)
Kimyasal Dubel 300 ml
Scoaba Chimică St Fix Pentru Pistol 300 Ml

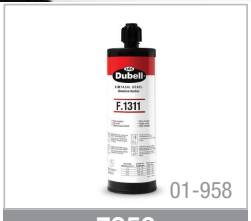

7356

410 ml EMS Epoxy
Химически Анкер ST FIX За Пистолет 410 ml
Kimyasal Dubel 410 ml
Scoaba Chimică St Fix Pentru Pistol 410 Ml



7366

Epoxy Gun - Machine
Пистолет
Epoksi Tabancası
Pistol



iDuvan

www.iDuvan.com